آبگستر سبز سپاهان

(سهامی خاص)

AB GOSTAR SABZ SEPAHAN

جهت سفارش کالا و آگاهی از تخفیفات با ما تماس بگیرید

شماره های تماس: 031 – 36629886

031 – 36629806

0930 700 1081

فکس: 031 – 36639073

ایمیل شرکت: info@Abgostar.com

آدرس وب سایت: Abgostar.com

VYR-35

- Tecnología de pistón auto-lubricado con agua.
- Fácil regulación desde la tapa.
- Amplia gama de boquillas con boquilla de radio corto para una perfecta distribución.
- Kit hidráulico de pilotaje automático con válvula hidráulica de 3”.
- Caudales de 18,000-74,000 Litros/hora y alcance de 38-60 metros.
- Junta emergente anti-arenas.

Fabricado en España

VYR-35

Modelos:
Réf. 003501: 3/4” macho.
Réf. 003520: 3/4” hembra.
Réf. 003511: 3/4” macho anti-helada.
Réf. 003530: 3/4” hembra anti-helada.

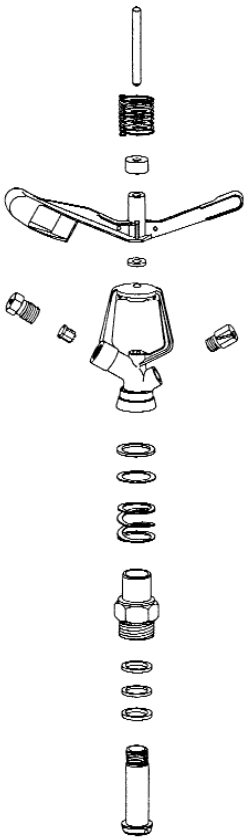

Características generales:
- Aspersor de impacto agrícola de medio caudal.
- Conexión macho ó hembra de 3/4”.
- Fabricado en latón y acero inox.
- Juntas de rotación de alta resistencia.
- Angulos de las boquillas de 26º y 26º.
- Diseño para riegos de cobertura con los espaciamientos más estándar del mercado.
- Aspersor líder en el mercado agrícola.

Especificaciones técnicas:
- Alcance: 13-18 m.
- Caudal: 660- 3270 l/h.
- Presión de trabajo: 1,75 - 4,5 BAR.
- Sector: Circular.
- Boquillas: Dos boquillas, una principal y otra secundaria deflectora ó tapón.
- Angulos de trayectoria: 26º y 26º.
- Altura máxima de chorro: 2,4 m.
- Tiempo de rotación: Dependiendo de la presión y boquillas es uniforme y continuo.
- Coeficiente de Uniformidad superior al 90% en marcos de 18x18R, 19x19T, 19x20T.

Aplicaciones:
- Este modelo es adaptable a practicamente cualquier tipo de cultivo y cumple con un rango de condiciones pluviométricas y espaciamientos que se adaptan a un gran número de diferentes tipos de cultivo.
- Plantaciones hórticolas, cereales, tuberculosas, leguminosas, y frutales.

Dimensiones:
- Altura: 14 cm.
  Ancho: 17 cm.
  Peso: 430 grs.
  Unidades por caja: 50.

Opciones:
- Capucha anti-helada con conexión.
- Boquillas de latón o plástico dependiendo de las especificaciones técnicas del cliente.
- Boquilla secundaria con ranura deflectora ó tapón.
- Montaje sobre regulador de presión para la autocompensación de la presión y caudal.

VYRSA

VYR-36

Agrícolas circulares

Características generales:
- Aspersor de impacto agrícola de medio caudal.
- Conexión macho ó hembra de 3/4”.
- Fabricado en plástico y acero inox.
- Juntas de rotación de alta resistencia.
- Angulos de las boquillas de 25º y 25º.
- Utilizado en riegos de cobertura con los espaciamientos más standar del mercado.
- Diseño curvo de los ángulos internos del cuerpo para evitar turbulencias hidráulicas internas y un mayor alcance.
- Contrapesos de bola de acero inox insertados en la pala.
- Aspersor plástico líder en el mercado agrícola.

Especificaciones técnicas:
- Alcance: 13-18 m.
- Caudal: 660- 3270 l/h.
- Presión de trabajo: 1,75 - 4,5 BAR.
- Sector: Circular.
- Boquillas: Dos boquillas, una principal y otra secundaria deflectora ó tapón.
- Angulos de trayectoria: 25º y 25º.
- Altura máxima de chorro: 2,4 m.
- Tiempo de rotación: Dependiendo de la presión y boquillas es uniforme y continuo.
- Coeficiente de Uniformidad superior al 90% en marcos de 16x16R, 18x18T, 17x18T.

Aplicaciones:
- Este modelo es adaptable a practicamente cualquier tipo de cultivo y cumple con un rango de condiciones pluviométricas y espaciamientos que se adaptan a un gran número de diferentes tipos de cultivo.
- Plantaciones hórticolas, cereales, tuberculosas, leguminosas, y frutales.

Dimensiones:
- Altura: 14 cm.
- Ancho: 17 cm.
- Peso: 178 grs.
- Unidades por caja: 100.

Opciones:
- Modelos con capucha anti-helada con conexión macho ó hembra.
- Boquillas de latón o plástico dependiendo de las especificaciones técnicas del cliente.
- Boquilla secundaria con ranura deflectora ó tapón.
- Montaje sobre regulador de presión para la autocompensación de la presión y caudal.

Modelos:
Réf. 003600: Macho.
Réf. 003602: Hembra.
Réf. 003620: Macho anti-helada.
Réf. 003622: Hembra anti-helada.

VYR-36

Despiece y tablas

TABLA DE RENDIMIENTOS A MARCOS MÁS COMUNES

BOQUILLA	P (Bar)	Q (l/h)	D (m)	Espaciamiento (m) / Precipitación (mm/h)					
				12x12 Rect.	12x15 Rect.	15x15 Rect.	15x15 Triang.	15x18 Triang.	18x18 Rect.
3,6 X 2,4 mm	3	1226	13	8,5	6,8	5,4	5,0	3,7	3,8
	3,5	1324	14	9,2	7,4	5,9	5,4	4,0	4,1
	4	1416	14	9,8	7,9	6,3	5,8	4,3	4,4
4,0 X 2,4 mm	3	1425	14	9,9	7,9	6,3	5,9	4,3	4,4
	3,5	1540	14	10,7	8,6	6,8	6,3	4,7	4,8
	4	1646	14	11,4	9,1	7,3	6,8	5,0	5,1
4,8 X 3,2 mm	3	2180	15	15,1	12,1	9,7	9,0	6,6	6,7
	3,5	2354	15	16,3	13,1	10,5	9,7	7,1	7,3
	4	2517	16	17,5	14,0	11,2	10,3	7,6	7,8

Color CU %	CU<85%	CU 85-88 %	CU 88-92%	CU>92%

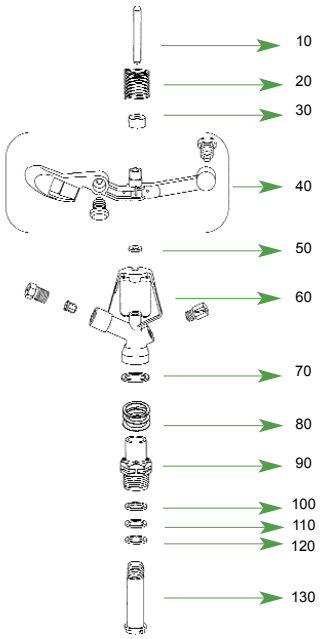

EJEMPLO DE TEST DE UNIFORMIDAD

BAR	2,5
Caudal	350 L/h
Boquillas	2,4 x Tapón mm
Centro	VYR
Veloc. Rot.	17 seg/rev
Altura	100 cm
Duración	60 mint
T°	15°C
Veloc. viento	0 m/seg.
Fecha	02/02/2011

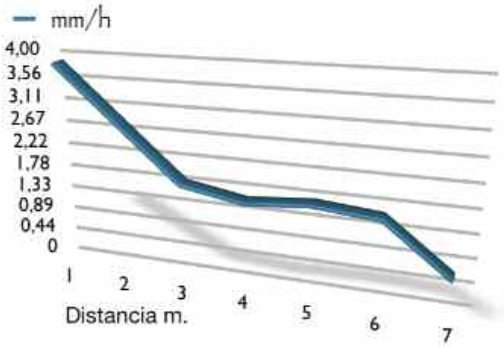

Boquillas

STANDARD

	9/64" 3,57 mm.		5/32" 3,96 mm.		11/64 " 4,36 xmm.		3/16" 4,76 mm.		13/64" 5,15 mm.		7/32" 5,55 mm.	
Bars	Lit./h.	Ø mts.	Lit./h.	Ø mts.	Lit./h.	Ø mts.	Lit./h.	Ø mts.	Lit./h.	Ø mts.	Lit./h.	Ø mts.
1,75	660	26,20	800	27,80	960	29,40	1.140	30	1.340	30,80	1.550	31,20
2,10	720	27	870	28,80	1.050	30	1.250	30,60	1.480	31,40	1.720	32
2,46	770	27,60	940	29,40	1.140	30,60	1.360	31,20	1.610	32	1.880	33
3,16	870	28,40	1.070	30,20	1.290	31,40	1.550	32,40	1.830	33,20	2.140	34,80
3,51	920	28,80	1.130	30,60	1.360	31,80	1.630	32,60	1.930	33,80	2.240	35,60
4,21	990	29,40	1.230	31,20	1.490	32,40	1.780	33,20	2.090	34,80	2.410	36,80

	9/64 x 3/32" 3,57 x 2,38 mm.		5/32 x 3/32" 3,96 x 2,38 mm.		11/64 x 3/32" 4,36 x 2,38 mm.		3/16 x 1/8" 4,76 x 3,17 mm.		13/64" x 1/8" 5,15 x 3,17 mm.		7/32 x 1/8" 5,55 x 3,17 mm.	
Bars	Lit./h.	Ø mts.	Lit./h.	Ø mts.	Lit./h.	Ø mts.	Lit./h.	Ø mts.	Lit./h.	Ø mts.	Lit./h.	Ø mts.
1,75	920	26	1.100	27,60	1.250	29	1.680	29,40	1.880	30,20	2.100	30,60
2,10	1.000	26,60	1.200	28,40	1.380	29,60	1.850	30	2.080	30,80	2.320	31,40
2,46	1.090	27,20	1.300	29	1.490	30,20	2.000	30,60	2.260	31,40	2.520	32,40
3,16	1.250	28,20	1.470	30	1.690	31,20	2.290	31,80	2.570	32,60	2.880	34,20
3,51	1.330	28,40	1.550	30,20	1.790	31,40	2.410	32	2.700	33,20	3.020	35
4,21	1.440	29	1.700	30,80	1.950	32	2.630	32,60	2.950	34,20	3.270	36,20

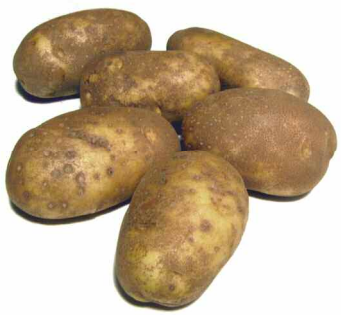

STANDARD

- Las zonas sombreadas no son recomendables para una distribución óptima.
- Los aspersores se suministrarán con toberas stándar si no se especifica nada en contra.
- Para calcular el caudal, sumar el de las dos boquillas. El alcance de la boquilla posterior deberá ser inferior a la boquilla principal.

VYRSA

VYR-60

Agrícolas sectoriales

Características generales:
• Aspersor de impacto sectorial agrícola de medio caudal.
• Conexión macho ó hembra de 3/4”.
• Fabricado en latón y acero inox.
• Juntas de rotación de alta resistencia.
• Angulos de la boquillas de 24º y 12º.
• Sistema mecánico sectorial mediante omegas muy fácil y rápido de ajustar.
• Utilizado en riegos de cobertura con caudales medios para cubrir los marcos de cobertura de los laterales y esquinas.
• Gran diseño mecánico e hidráulico que nos proporciona un ahorro energético muy importante y un óptimo coeficiente de cobertura en su reparto.

Especificaciones técnicas:
• Alcance: 12-19 m.
• Caudal: 800 - 3,270 l/h.
• Presión de trabajo: 1,75 - 5 BAR.
• Sector: Sectorial ó circular.
• Boquillas: Una principal de largo alcance y otra secundaria deflectora de corto alcance.
• Angulos de trayectoria: 24º y 12º.
• Altura máxima de chorro: 2,5 m.
• Tiempo de rotación: Dependiendo de la presión y boquillas es uniforme y continuo.
• Coeficiente de Uniformidad superior al 90% en marcos de 16x16R, 18x18T, 18x19T.

Aplicaciones:
• Plantaciones hortícolas, cereales, tuberculosas, leguminosas, y frutales.

Dimensiones:
• Atura: 16 cm.
• Ancho: 18 cm.
• Peso: 608 grs.
• Unidades por caja: 25.

Opciones:
• Chapa con tornillo difusor para chorro principal.
• Trípode plegable para instalación móvil.
• Este modelo es una de las opciones para funcionar sobre nuestro carro de avance para riego VYR-5300.

Modelos:
Ref. 006001: Sin tornillo difusor. Macho.
Ref. 006003: Con tornillo difusor. Macho.
Ref. 006020: Sin tornillo difusor. Hembra.
Ref. 006021: Con tornillo difusor. Hembra.
Ref. 106000: Conjunto tornillo difusor.

VYR-60

Despiece y tablas

EJEMPLO DE TEST DE UNIFORMIDAD

BAR	3,5
Caudal	1680 L/h
Boquillas	4,4 X 2,4 mm
Centro	C.I.T
Veloc. Rot.	0,73 min/rev.
Altura	60 cm
Duración	60m
Tº	20ªC
Veloc. viento	0 m/seg.
Fecha	10/06/2010

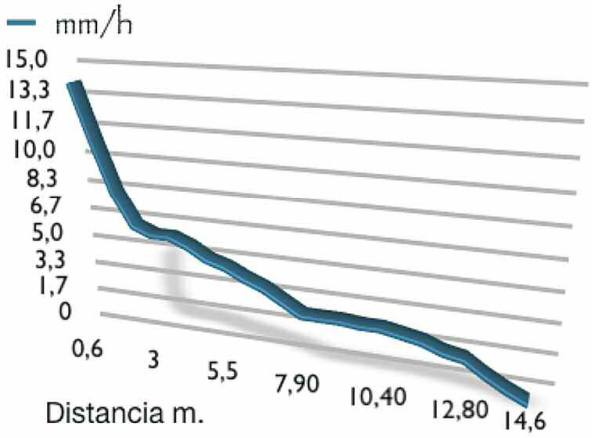

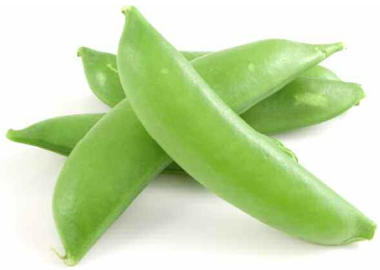

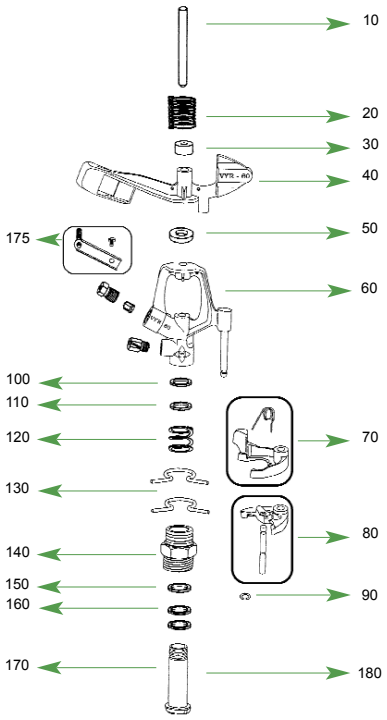

Boquillas

STANDARD

	5/32" 3,96 mm.		11/64" 4,36 mm.		3/16" 4,76 mm.		13/64" 5,15 mm.		7/32" 5,55 mm.	
Bars	Lit./h.	Ø mts.	Lit./h.	Ø mts.	Lit./h.	Ø mts.	Lit./h.	Ø mts.	Lit./h.	Ø mts.
1,75	794	24,40	976	25	1.135	25,60	1.317	26,20	1.566	26,80
2,10	885	25	1.067	25,60	1.249	26,20	1.453	26,80	1.725	27,40
2,46	953	25,60	1.158	26,20	1.362	26,80	1.566	27,40	1.884	28
2,81	1.021	26,20	1.226	26,80	1.453	27,40	1.680	28	2.021	28,60
3,16	1.090	26,80	1.294	27,40	1.544	28	1.794	28,60	2.134	29,20
3,51	1.158	27,40	1.362	28	1.635	28,60	1.907	28,60	2.248	29,80
3,86	1.203	27,40	1.430	28,60	1.703	28,60	1.998	29,20	2.339	29,80
4,21	1.249	28	1.476	28,60	1.771	29,20	2.089	29,80	2.429	30,50

	9/64 x 3/32" 3,57 x 2,38 mm.		5/32 x 3/32" 3,96 x 2,38 mm.		11/64 x 3/32" 4,36 x 2,38 mm.		3/16 x 1/8" 4,76 x 3,17 mm.		13/64" x 1/8" 5,15 x 3,17 mm.		7/32 x 1/8" 5,55 x 3,17 mm.	
Bars	Lit./h.	Ø mts.	Lit./h.	Ø mts.	Lit./h.	Ø mts.	Lit./h.	Ø mts.	Lit./h.	Ø mts.	Lit./h.	Ø mts.
1,75	920	26	1.100	27,60	1.250	29	1.680	29,40	1.880	30,20	2.100	30,60
2,10	1.000	26,60	1.200	28,40	1.380	29,60	1.850	30	2.080	30,80	2.320	31,40
2,46	1.090	27,20	1.300	29	1.490	30,20	2.000	30,60	2.260	31,40	2.520	32,40
3,16	1.250	28,20	1.470	30	1.690	31,20	2.290	31,80	2.570	32,60	2.880	34,20
3,51	1.330	28,40	1.550	30,20	1.790	31,40	2.410	32	2.700	33,20	3.020	35
4,21	1.440	29	1.700	30,80	1.950	32	2.630	32,60	2.950	34,20	3.270	36,20

STANDARD

- Las zonas sombreadas no son recomendables para una distribución óptima.
- Los aspersores se suministrarán con toberas stándar si no se especifica nada en contra.
- Para calcular el caudal, sumar el de las dos boquillas. El alcance de la boquilla posterior deberá ser inferior a la boquilla principal.

VYRSA

aspersores agricolas - sprinklers agricultural - arroseurs agricole - regner landwirtschaft

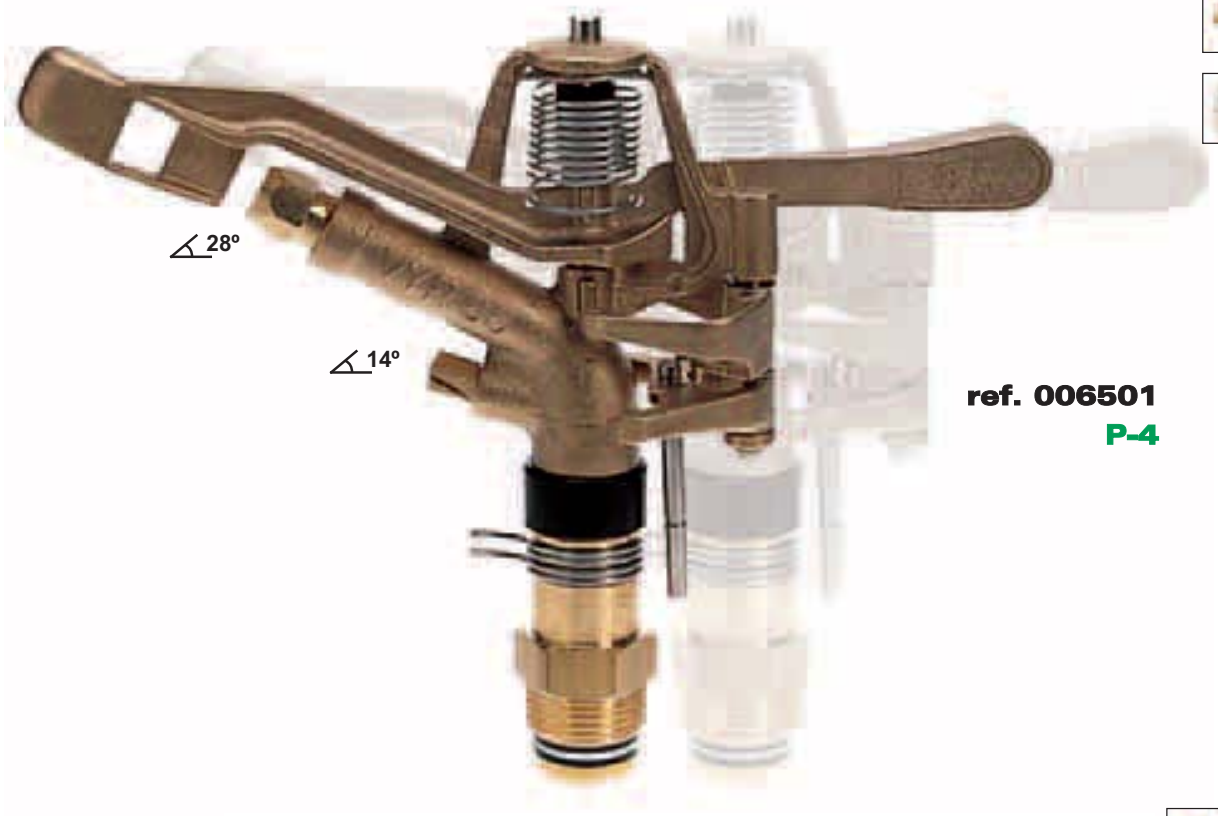

ref. 006501

P-4

VYR-65

sectoriales - part circle - regables - teilkreisregner

ASPERSOR VYR-65

- Fabricado en latón.
- Círculo completo o por sectores.
- Arandela reguladora del sector de cobertura.
- Dos toberas.
- Tornillo difusor opcional.

Ref. 006500: Sin tornillo difusor. 1” hembra.
Ref. 006501: Sin tornillo difusor. 1” macho.
Ref. 006510: Con tornillo difusor. 1” hembra.
Ref. 006511: Con tornillo difusor. 1” macho.

ARROSEUR VYR-65

- Arroseur circulaire et à secteurs.
- Fabriqué en laiton.
- Ressorts, axe et butées en acier inoxydable.
- Pour une précipitation moins forte, remplacer la buse inférieure par un bouchon, le débit est ainsi réduit de 11%.

Réf. 006500: Sans vis diffuseur. 1” femelle.
Réf. 006501: Sans vis diffuseur. 1” mâle.
Réf. 006510: Avec vis diffuseur. 1” femelle.
Réf. 006511: Avec vis diffuseur. 1” mâle.

SPRINKLER VYR-65

- Made of brass.
- Full or part circle coverage.
- Arc adjustor set part circle coverage.
- Two nozzles.
- Diffuser pin available.

Ref. 006500: Without diffuser pin. 1” female.
Ref. 006501: Without diffuser pin. 1” male.
Ref. 006510: With diffuser pin. 1” female.
Ref. 006511: With diffuser pin. 1” male.

REGNER VYR-65

- Rund-und Sektorregner aus Messing.
- Federn, Achse und Anschlagbock aus rostfreiem Stahl.
- Um Wasser zu sparen, kann die Innendüse mit einem.
- Stopfen verchlossen werden; der Wasserverbrauch wird dadurch um ca. 11% reduziert.
- Anschluss: 1” weiblich.

Ref. 006500: Ohne Sprühdüse. 1” I.G.
Ref. 006501: Ohne Sprühdüse. 1” A.G.
Ref. 006510: Mit Sprühdüse. 1” I.G.
Ref. 006511: Mit Sprühdüse. 1” A.G.

STANDARD

- Los aspersores se suministrarán con toberas stándar si no se especifica nada en contra.
- Sprinklers will be furnished with standard nozzles unless specified otherwise.
- Les arroseurs sont fournis avec des buses standard s’il n’y a pas de precision specifique au moment de la commande.
- Ohne angabe von speziellen düsenbestückung-stan dardausführung

VYRSA Polígono Industrial N-1, Monte de la Abadesa, Parcela 3801, 09001 BURGOS, ESPAÑA
P.O. Box 313 - Tel.:+(34) 947 26 22 26 - Fax:+(34) 947 26 21 24 e-mail:vyrsa@vyrsa.com

www.vyrsa.com

VYR-65

despiece y tablas - break-down and tables
pannes et tables – zusammenbruch und tische

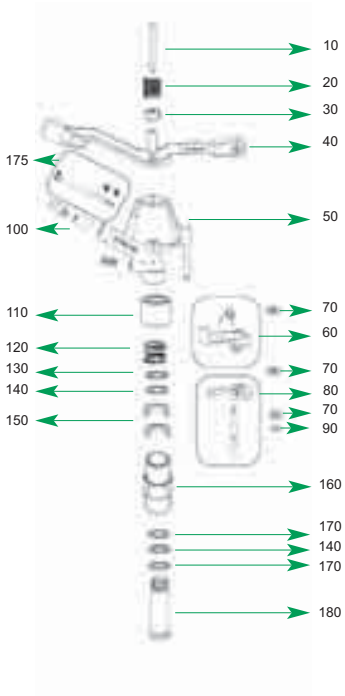

MARCO	CU	UD
R;12*12	96	95
R;13*13	95	91
R;14*14	95	92
R;15*15	96	96
R;16*16	96	95
R;17*17	94	92
R;18*18	92	90
R;19*19	93	89
R;20*20	94	92
R;21*21	95	94
R;22*22	96	93
R;23*23	94	92
R;24*24	92	88

CU: Coeficiente de Uniformidad de Christiansen
UD: Uniformidad de Distribución
R: Marco rectangular

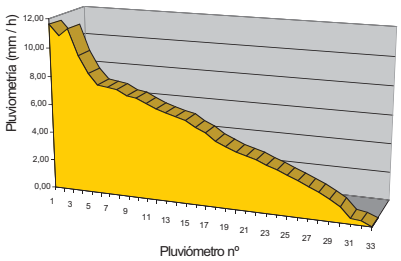

PLUV.	mm/h	metros	PLUV.	mm/h	metros
1	11,60	0,62	17	5,10	10,54
2	10,90	1,24	18	4,60	11,16
3	11,40	1,86	19	4,30	11,78
4	9,60	2,48	20	4,00	12,40
5	8,40	3,10	21	3,80	13,02
6	7,70	3,72	22	3,60	13,64
7	7,60	4,34	23	3,30	14,26
8	7,50	4,96	24	3,1	14,88
9	7,10	5,58	25	2,8	15,50
10	7,00	6,20	26	2,5	16,12
11	6,70	6,82	27	2,2	16,74
12	6,40	7,44	28	1,9	17,36
13	6,20	8,06	29	1,5	17,98
14	6,00	8,68	30	1,1	18,60
15	5,80	9,30	31	0,4	19,22
16	5,40	9,92	32	0,3	19,84

PRESIÓN (kg/cm)	4,83
CAUDAL (l/h)	3.883
Diámetro Boq. (mm)	6,35*3,2 P/CF
Fecha	06/14/02
Observador	C.I.T
Vel. Rot. (min/rev)	1.45
Altura aspersor (m)	1,20
Duración (min)	60
Tª	20º
Hr	20:00
Velocidad viento	0

STANDARD

	7/32" 5,55 mm.		1/4" 6,35 mm.		9/32" 7,14 mm.		11/32" 8,73 mm.		3/8" 9,52 mm.	
Bars	Lit./h.	Ø mts.	Lit./h.	Ø mts.	Lit./h.	Ø mts.	Lit./h.	Ø mts.	Lit./h.	Ø mts.
3,50	2.240	33	2.920	34,20	3.700	36	5.400	39	6.240	40,20
4,20	2.470	34,80	3.220	34,80	4.080	39	5.940	40,40	6.940	43,80
4,90	2.670	36	3.490	37,80	4.220	42	6.460	43,20	7.530	45
5,25	2.760	37,20	3.630	38,40	4.600	42,60	6.710	44,40	7.830	45,60
5,60	2.860	37,80	3.740	39	4.740	43,20	6.940	45,60	8.100	46,10

	3/16 x 1/8" 4,76 x 3,17 mm.		7/32 x 1/8" 5,55 x 3,17 mm.		1/4 x 1/8" 6,35 x 3,17 mm.		9/32 x 1/8" 7,14 x 3,17 mm.		5/18 x 1/8" 7,93 x 3,17 mm.		11/32 x 1/8" 8,73 x 3,17 mm.	
Bars	Lit./h.	Ø mts.	Lit./h.	Ø mts.	Lit./h.	Ø mts.	Lit./h.	Ø mts.	Lit./h.	Ø mts.	Lit./h.	Ø mts.
3,50	2.429	30,50	3.020	33,60	3.701	34,80	4.472	36,60	5.316	38,40	6.086	39,60
4,20	2.657	32	3.315	35,40	4.154	35,40	4.927	39,60	5.770	40,80	6.744	42
4,74	2.747	32	3.474	36	4.246	37,80	5.064	40,80	6.040	42	7.040	42,60
5,27	2.975	32,30	3.769	37,80	4.542	39	5.495	43,20	6.517	44,50	7.585	45,10
5,60	3.133	33	3.928	38,40	4.723	39,60	5.632	43,80	6.722	45,80	7.834	46,30

- Las zonas sombreadas no son recomendables para una distribución óptima.
- Shaded areas are not recommended for best distribution.
- Les zones ombrages ne sont pas conseillees pour un arrosage correct.
- Für optimale leistung nur einstelldaten im weissen feld der tabellen wälen.

VYRSA Polígono Industrial N-1, Monte de la Abadesa, Parcela 3801, 09001 BURGOS, ESPAÑA
P.O. Box 313 - Tel.:+(34) 947 26 22 26 - Fax:+(34) 947 26 21 24 e-mail:vyrsa@vyrsa.com

VYRSA

VYR-66

Agrícolas sectoriales

Características generales:
• Aspersor de impacto sectorial agrícola de medio caudal.
• Conexión macho ó hembra de 3/4”.
• Fabricado en plástico y acero inox.
• Juntas de rotación de alta resistencia.
• Angulos de la boquillas de 30º y 11º.
• Sistema mecánico sectorial mediante omegas muy fácil y rápido de ajustar.
• Utilizado en riegos de cobertura con caudales medios para cubrir los marcos de cobertura de los laterales y esquinas.
• Gran diseño mecánico e hidráulico que nos proporciona un ahorro energético muy importante y un óptimo coeficiente de cobertura en su reparto.

Especificaciones técnicas:
• Alcance: 12-19 m.
• Caudal: 800 - 3,270 l/h.
• Presión de trabajo: 1,75 - 5 BAR.
• Sector: Sectorial ó circular.
• Boquillas: Una principal de largo alcance y otra secundaria deflectora de corto alcance.
• Angulos de trayectoria: 30º y 11º.
• Altura máxima de chorro: 3 m.
• Tiempo de rotación: Dependiendo de la presión y boquillas es uniforme y continuo.
• Coeficiente de Uniformidad superior al 90% en marcos de 18x18R, 19x19T, 19x20T.

Aplicaciones:
• Plantaciones hortícolas, cereales, tuberculosas, leguminosas, y frutales.

Dimensiones:
• Atura: 16 cm.
• Ancho: 18 cm.
• Peso: 182 grs.
• Unidades por caja: 50.

Opciones:
• Chapa con tornillo difusor para chorro principal.
• Trípode plegable para instalación móvil.
• Este modelo es una de las opciones para funcionar sobre nuestro carro de avance para riego VYR-5300.

Modelos:
Ref. 006600: Macho sin tornillo difusor.
Ref. 006610: Macho con tornillo difusor.
Ref. 006601: Hembra sin tornillo difusor.
Ref. 006611: Hembra con tornillo difusor.
Ref. 106600: Conjunto tornillo difusor.

VYR-66

Despiece y tablas

EJEMPLO DE TEST DE UNIFORMIDAD

BAR	3,5
Caudal	1430 L/h
Boquillas	4 X 2,4 mm
Centro	C.I.T
Veloc. Rot.	0,8 min/rev.
Altura	60 cm
Duración	180 min.
Tº	20ºC
Veloc. viento	0 m/seg.
Fecha	10/06/2002

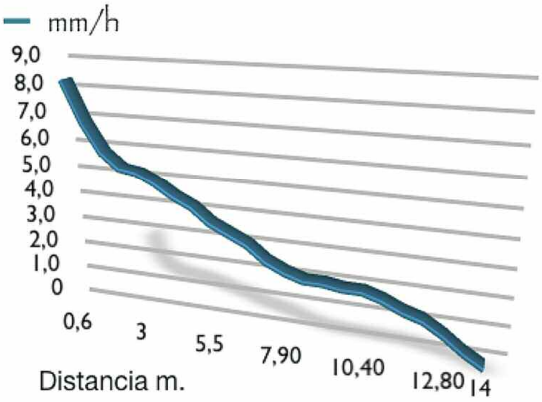

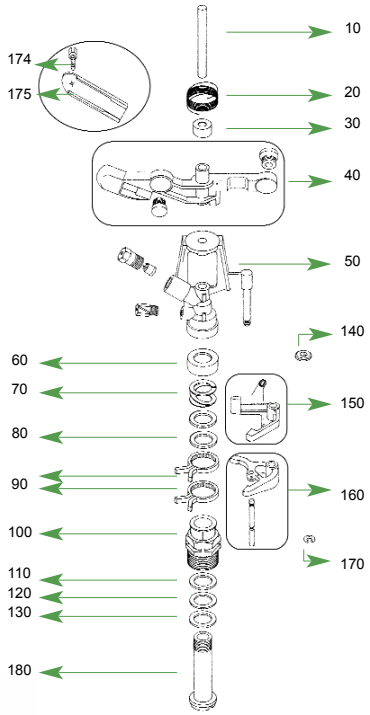

Boquillas

STANDARD

Bars	5/32 = 3,96 Lit./h.	Ø mts.	11/64 = 4,36 Lit./h.	Ø mts.	3/16 = 4,76 Lit./h.	Ø mts.	13/64 = 5,15 Lit./h.	Ø mts.	7/32 = 5,55 Lit./h.	Ø mts.
2,46	940	25,50	1.140	26,20	1.360	26,80	1.610	27,40	1.880	28,00
2,80	1.010	26,20	1.220	26,80	1.460	27,40	1.730	28,00	2.010	28,60
3,15	1.070	26,80	1.270	27,40	1.550	28,00	1.830	28,60	2.140	29,20
3,50	1.130	27,40	1.360	28,00	1.630	28,60	1.930	29,20	2.240	29,80
3,85	1.180	27,40	1.430	28,00	1.700	28,60	2.010	29,20	2.340	29,80
4,20	1.230	28,00	1.490	28,60	1.780	29,20	2.090	29,80	2.410	30,50

Bars	5/32" x 3/32" 3,96 x 2,38 mm. Lit./h.	Ø mts.	11/64" x 3/32" 4,36 x 2,38 mm. Lit./h.	Ø mts.	3/16" x 3/32" 4,76 x 2,40 mm. Lit./h.	Ø mts.	3/16" x 1/8" 4,76 x 3,17 mm. Lit./h.	Ø mts.	13/64" x 1/8" 5,15 x 3,17 mm. Lit./h.	Ø mts.
2,46	1.294	25,50	1.476	26,20	1.725	26,80	1.975	26,80	2.225	27,40
2,80	1.385	26,20	1.589	26,80	1.861	27,40	2.134	27,40	2.384	28,00
3,15	1.476	26,80	1.700	27,40	1.975	28,00	2.293	28,00	2.542	28,60
3,50	1.566	27,40	1.794	28,00	2.088	28,60	2.406	28,60	2.678	29,20
3,85	1.634	27,40	1.884	28,00	2.180	28,60	2.520	28,60	2.792	29,20
4,20	1.700	28,00	1.952	28,60	2.270	29,20	2.610	29,20	2.906	29,80

STANDARD

- Las zonas sombreadas no son recomendables para una distribución óptima.
- Los aspersores se suministrarán con toberas stándar si no se especifica nada en contra.
- Para calcular el caudal, sumar el de las dos boquillas. El alcance de la boquilla posterior deberá ser inferior a la boquilla principal.

VYRSA

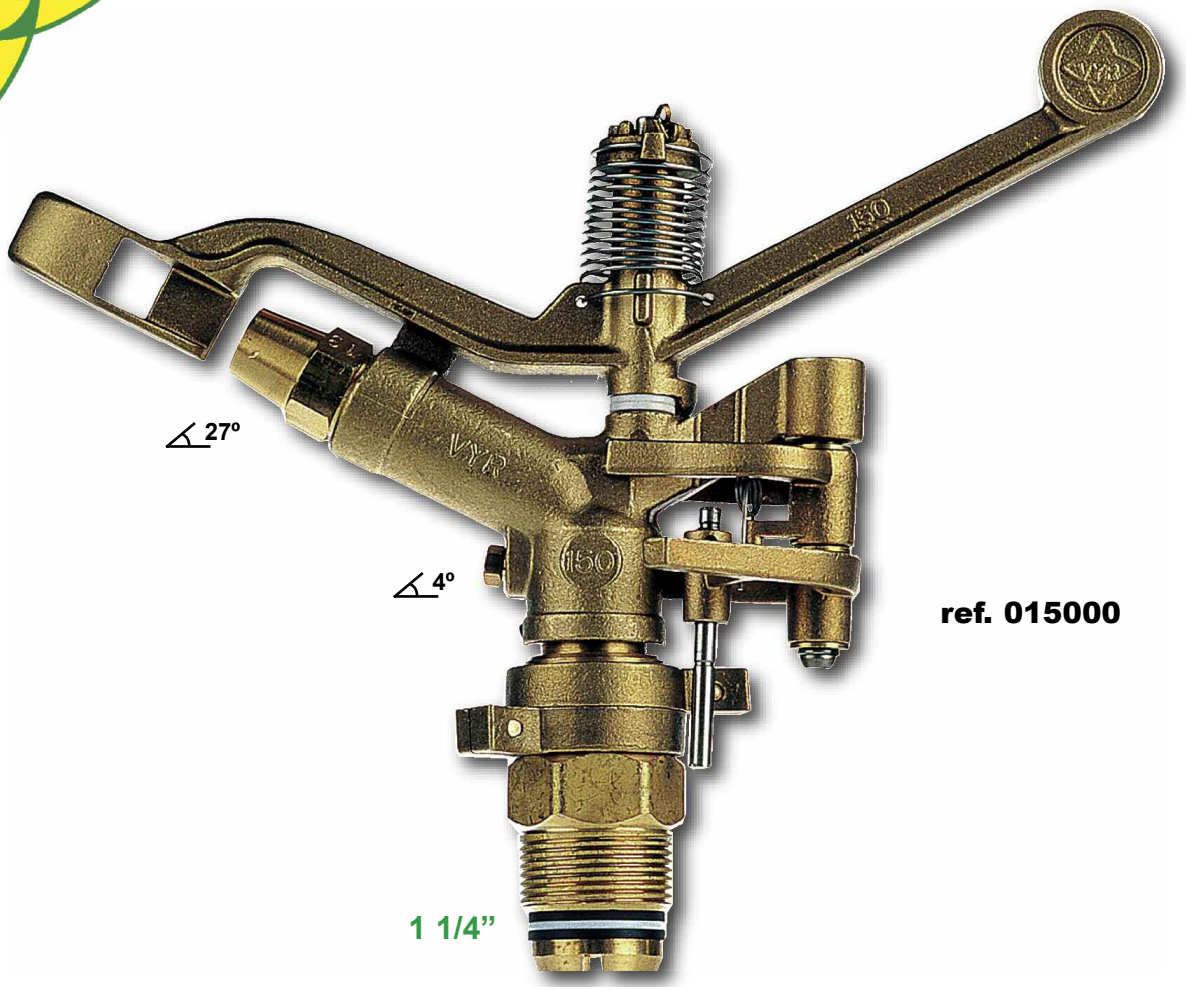

ref. 015000

VYR-150

Agrícolas sectoriales

Características generales:
• Aspersor de impacto sectorial agrícola de alto caudal.
• Conexión macho1 1/4”.
• Fabricado en latón y acero inox.
• Juntas de rotación de alta resistencia.
• Angulos de la boquillas de 27º y 4º.
• Sistema mecánico sectorial mediante omegas muy fácil y rápido de ajustar.
• Utilizado en riegos de cobertura con caudales altos para cubrir los marcos de cobertura de los laterales, esquinas, y puntas de pivot.
• Gran diseño mecánico e hidráulico que nos proporciona un ahorro energético muy importante y un óptimo coeficiente de cobertura en su reparto.
• Tensión del muelle regulable.

Especificaciones técnicas:
• Alcance: 25-37 m.
• Caudal: 6,200 - 28,000 l/h.
• Presión de trabajo: 4 - 7 BAR.
• Sector: Sectorial ó circular.
• Boquillas: Una principal de largo alcance y otra secundaria deflectora de corto alcance.
• Angulos de trayectoria: 27º y 4º.
• Altura máxima de chorro: 4 m.
• Tiempo de rotación: Dependiendo de la presión y boquillas es uniforme y continuo.
• Coeficiente de Uniformidad superior al 90% en marcos de 37x37R, 37x37T, 37x39T.

Aplicaciones:
• Plantaciones hortícolas, cereales, tuberculosas, leguminosas, y frutales.
• Muy utilizado para puntas de Pivot.

Dimensiones:
• Atura: 30 cm.
• Ancho: 36 cm.
• Peso: 2,430 grs.
• Unidades por caja: 5.

Opciones:
• Tornillo difusor rompe-chorro para boquilla principal.
• Trípode plegable para instalación móvil.
• Este modelo es una de las opciones para funcionar sobre nuestro carro de avance para riego VYR-5300.

Modelos:
Ref. 015000: Estandar

VYR-150

Despiece y tablas

EJEMPLO DE TEST DE UNIFORMIDAD

BAR	5,5
Caudal	17,700 L/h
Boquillas	13 X 6,3 mm
Centro	C.I.T
Veloc. Rot.	1,7 min/rev.
Altura	60 cm
Duración	180 min.
Tº	20ºC
Veloc. viento	0 m/seg.
Fecha	27/06/2002

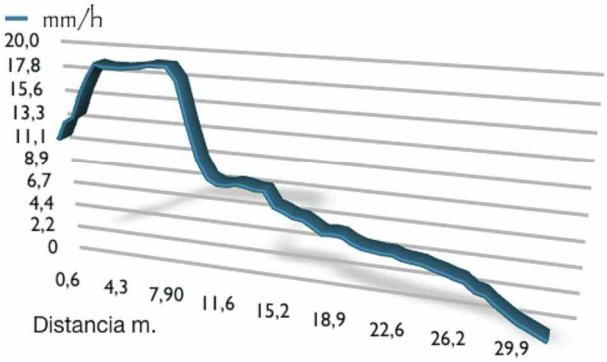

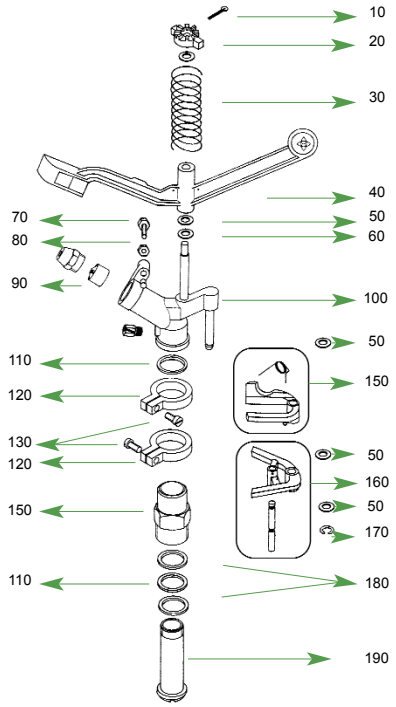

Boquillas

	9 x 3,2 mm.		10 x 3,2 mm.		11 x 3,2 mm.		13 x 6,3 mm.		14,5 x 6,3 mm.		16 x 6,3 mm.	
Bars	Lit./h.	Ø mts.	Lit./h.	Ø mts.	Lit./h.	Ø mts.	Lit./h.	Ø mts.	Lit./h.	Ø mts.	Lit./h.	Ø mts.
4	6.200	50	7.700	52	9.400	54	14.300	58	16.300	60	20.200	62
5	7.000	52	8.600	54	10.600	56	16.200	62	18.300	64	23.200	66
6	7.800	54	9.500	56	11.700	58	18.200	68	20.000	69	25.800	72
7	8.500	56	10.300	58	12.600	60	19.500	72	21.500	73	28.000	74

STANDARD

- Las zonas sombreadas no son recomendables para una distribución óptima.
- Los aspersores se suministrarán con toberas stándar si no se especifica nada en contra.
- Para calcular el caudal, sumar el de las dos boquillas. El alcance de la boquilla posterior deberá ser inferior a la boquilla principal.

VYRSA

VYR-155

Agrícolas circulares

Características generales:
- Aspersor de impacto agrícola de medio-alto caudal.
- Conexión macho de 1 1/4”.
- Fabricado en latón y acero inox.
- Juntas de rotación de alta resistencia.
- Angulo de las boquillas de 28º, 28º y 13º.
- Diseño especial para largo alcance.
- Utilizado en riegos de cobertura con caudales medio-altos.
- Sistema mecánico de ajuste de la tensión del muelle para variar la velocidad de rotación dependiendo de la presión utilizada.
- Increibles resultados de Coeficiente de uniformidad con marcos de cobertura muy amplios.

Especificaciones técnicas:
- Alcance: 26-35 m.
- Caudal: 8,500- 22,300 l/h.
- Presión de trabajo: 4 - 8 BAR.
- Sector: Circular.
- Boquillas: Una principal para largo alcance, una secundaria para medio alcance y una terciaria deflectora para corto alcance.
- Angulos de trayectoria: 28º, 28º y 13º.
- Altura máxima de chorro: 4,5 m.
- Tiempo de rotación: Dependiendo de la presión y boquillas es uniforme y continuo.
- Coeficiente de Uniformidad superior al 90% en marcos de 22x22R, 24x24T, 24x27T.

Dimensiones:
- Atura:30 cm.
- Ancho:48 cm.
- Peso: 1,672 grs.
- Unidades por caja:10.

Opciones:
- Trípode telescópico para instalación móvil.
- Este modelo es una de las opciones para funcionar sobre nuestro carro de avance para riego VYR-5300.

Aplicaciones:
- Utilizado en todo tipo de riego agrícola en general con caudales medio-altos con necesidad de amplios marcos de cobertura.
- Plantaciones hórticolas, cereales, tuberculosas, leguminosas, y frutales.

Modelos:
Réf. 015500.

VYR-155

Despiece y tablas

COLOR BOQUILLA	P (Bar)	Q (l/h)	D (m)	Espaciamiento(m) / Precipitacion (mm/h)					
				20x25 Rect.	25x25 Triang.	30x30	30x35	...	...
8 X 6,3 X 3,2 mm	4	8,500	25,5	4,4	4,0	3,3	3,6	3,0	2,5
	5	9,500	26,5	4,9	4,4	3,7	4,0	3,3	2,7
	6	10,400	27	5,2	4,7	3,9	4,3	3,5	3,0
	7	11,200	28	5,6	5,1	4,2	4,6	3,8	3,2
10 X 6,3 X 3,2 mm	4	11,000	26,5	5,6	5,0	4,2	4,5	3,8	3,1
	5	12,300	27,5	6,1	5,5	4,6	5,0	4,1	3,4
	6	13,500	29	6,5	5,9	4,9	5,3	4,4	3,7
	7	14,600	30	7,0	6,3	5,3	5,7	4,8	4,0
12 X 6,3 X 3,2 mm	4	13,200	28,5	6,8	6,1	5,1	5,5	4,6	3,8
	5	14,900	30	7,4	6,7	5,6	6,0	5,0	4,2
	6	16,500	31	8,0	7,2	6,0	6,5	5,4	4,5
	7	18,000	32	8,6	7,7	6,4	7,0	5,8	4,8
14,5 X 6,3 X 3,2 mm	4	17,000	31,5	7,9	7,1	5,9	6,4	5,3	4,4
	5	19,100	32,5	8,7	7,8	6,5	7,0	5,9	4,9
	6	20,800	33,5	9,4	8,5	7,1	7,6	6,4	5,3
	7	22,300	34,5	10,1	9,1	7,6	8,2	6,8	5,7

Color CU %	CU<85%	CU 85-88 %	CU 88-92%	CU>92%

EJEMPLO DE TEST DE UNIFORMIDAD

BAR	5,5
Caudal	15,650 L/h
Boquillas	12x6,3x3,2
Centro	VYR
Veloc. Rot.	14 seg/rev
Altura	150 cm
Duración	60m
Tº	20ºC
Veloc. viento	0 m/seg.
Fecha	21/09/2010

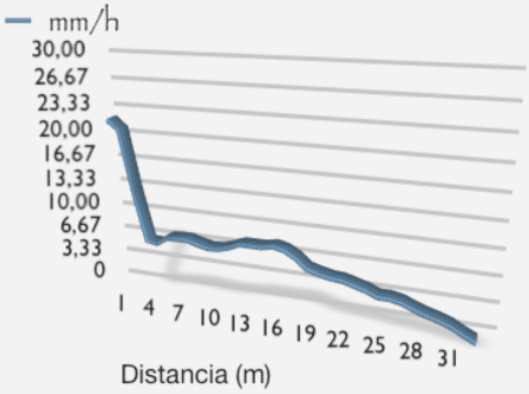

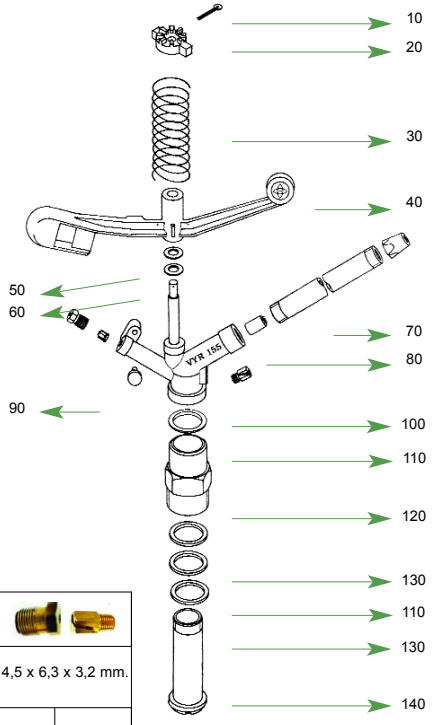

Boquillas

	8 x 6,3 x 3,2 mm.		9 x 6,3 x 3,2 mm.		10 x 6,3 x 3,2 mm.		11 x 6,3 x 3,2 mm.		12 x 6,3 x 3,2 mm.		13 x 6,3 x 3,2 mm.		14,5 x 6,3 x 3,2 mm.	
Bars	Lit./h.	Ø mts.	Lit./h.	Ø mts.	Lit./h.	Ø mts.	Lit./h.	Ø mts.	Lit./h.	Ø mts.	Lit./h.	Ø mts.	Lit./h.	Ø mts.
4	8.500	51	9.600	52	11.000	53	12.000	56	13.200	57	15.000	59	17.000	63
5	9.500	53	10.800	54	12.300	55	13.400	58	14.900	60	17.000	62	19.100	65
6	10.400	54	11.700	55	13.500	58	14.700	61	16.500	62	18.800	64	20.800	67
7	11.200	56	12.800	57	14.600	60	16.000	63	18.000	64	20.300	66	22.300	69

STANDARD